Տանիքի ջրահեռացման հատակագիծ Մ1:200

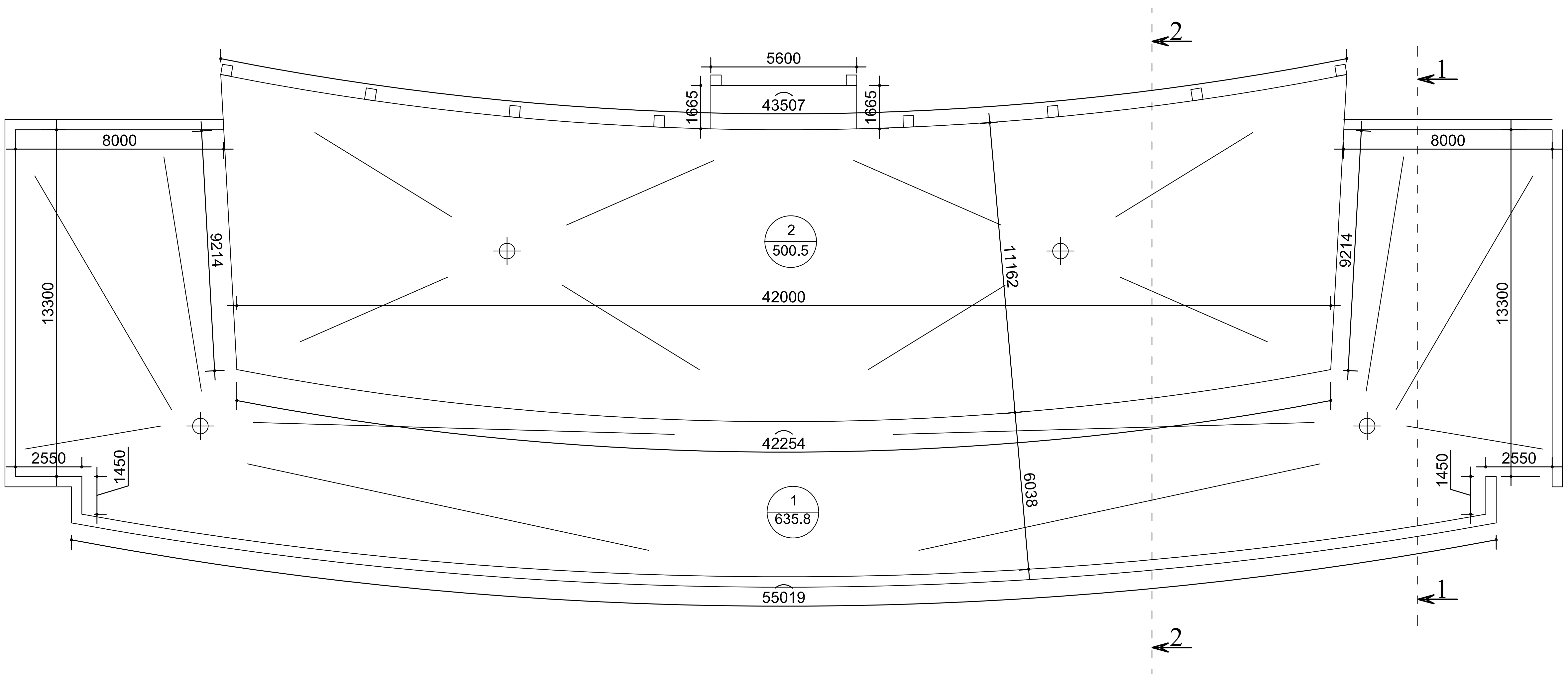

ՏՆՕՐԵՆ	Հ.ԳԱՍՊԱՐՅԱՆ		ՀՀ ԳԵՂԱՐՔՈՒՆԻՔԻ ՄԱՐԶԻ «ՄԱՐՏՈՒՆՈՒ ՀԻՎԱՆԴԱՆՈՑ» ՊՓԲԸ-Ի ՄԱՄՆԱՇԵՆՔԻ ՏԱՆԻՔԻ ԿԱՌՈՒՑՈՒՄ			
Ն. Գ. Ճ.	Ն. ՍՏԵՓԱՆՅԱՆ		ճարտարապետաշինարարական մաս	ՓՈՒԼ	ԹԵՐԹ	ԹԵՐԹԵՐ
				ԱՆ	1	3
			Տանիքի ջրահեռացման հատակագիծ Մ1:200	« ՌԵԳՈՒԼ» ՍՊԸ		

1. Փայլաթիթեղով ռուբերոիդ իզոգամ
2. Ռուբերոիդ իզոգամ
3. Ց/ա հարթեցնող շերտ 30մմ
4. Առկա ծածկ

ԿՏՐՎԱԾՔ 1 - 1

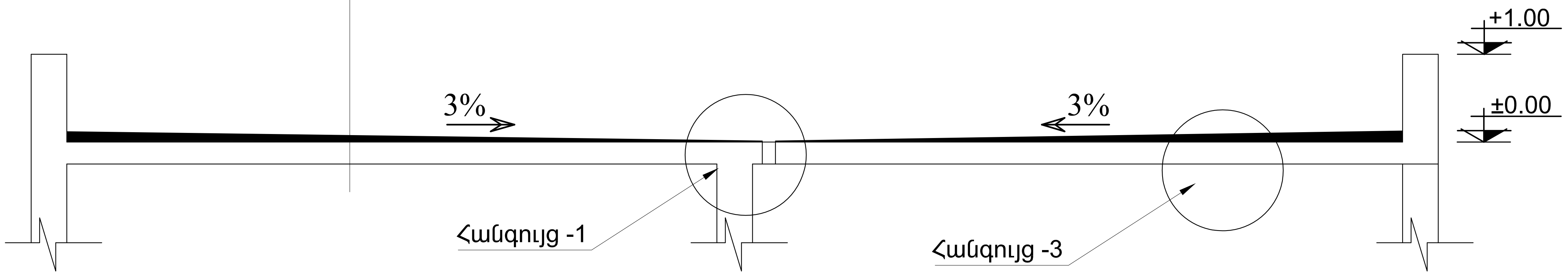

ԿՏՐՎԱԾՔ 2 - 2

1. Փայլաթիթեղով ռուբերոիդ իզոգամ
2. Ռուբերոիդ իզոգամ
3. Ց/ա հարթեցնող շերտ 30մմ
4. Առկա ծածկ

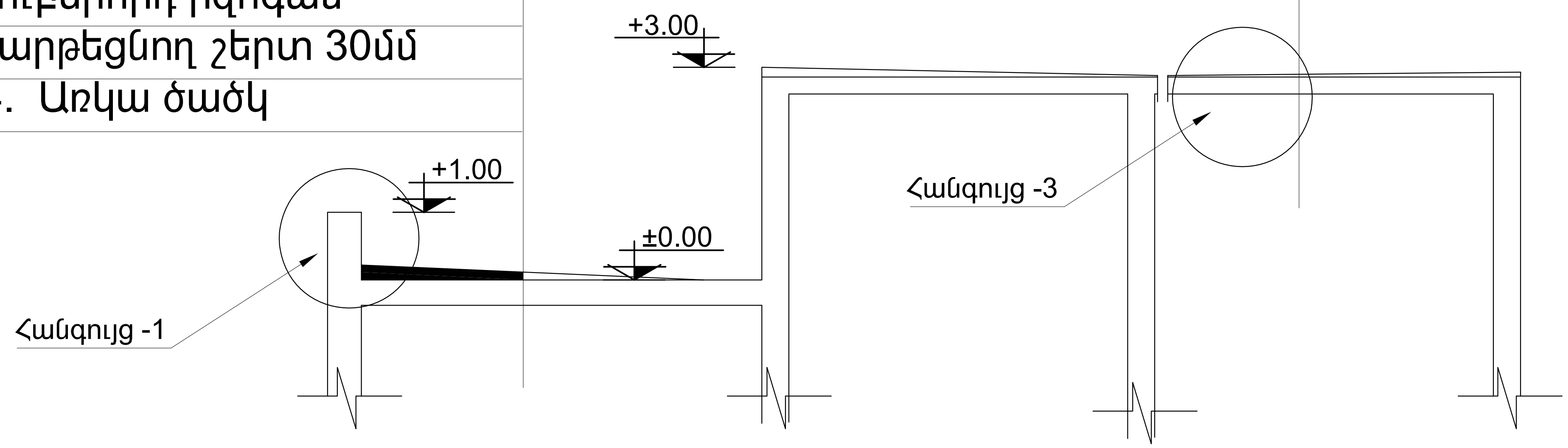

1. Փայլաթիթեղով ռուբերոիդ իզոգամ	
2. Ռուբերոիդ իզոգամ	
3. Ց/ա հարթեցնող շերտ 30մմ	
4. Առկա ծածկ	

ՏՆՕՐԵՆ	Հ. ԳԱՍՊԱՐՅԱՆ		ՀՀ ԳԵՂԱՐՔՈՒՆԻՔԻ ՄԱՐԶԻ «ՄԱՐՏՈՒՆՈՒ ՀԻՎԱՆԴԱՆՈՑ» ՊՓԲԸ-Ի ՄԱՄՆԱՇԵՆՔԻ ՏԱՆԻՔԻ ԿԱՌՈՒՑՈՒՄ		
ՆԱԽԱԳԾԵՑ	Ն.ՍՏԵՓԱՆՅԱՆ		ՓՈՒԼ	ԹԵՐԹ	ԹԵՐԹԵՐ
			ԱՆ	2	3
			« ՌԵԳՈՒԼ » ՍՊԸ		

Հանգույց -1

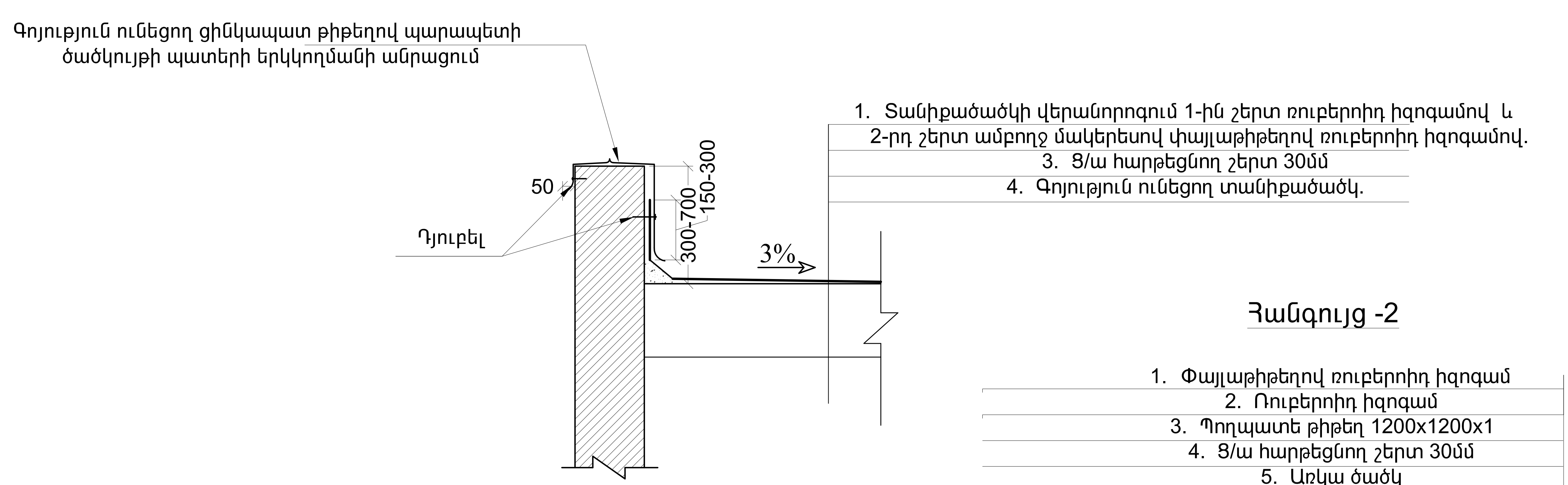

Հանգույց -2

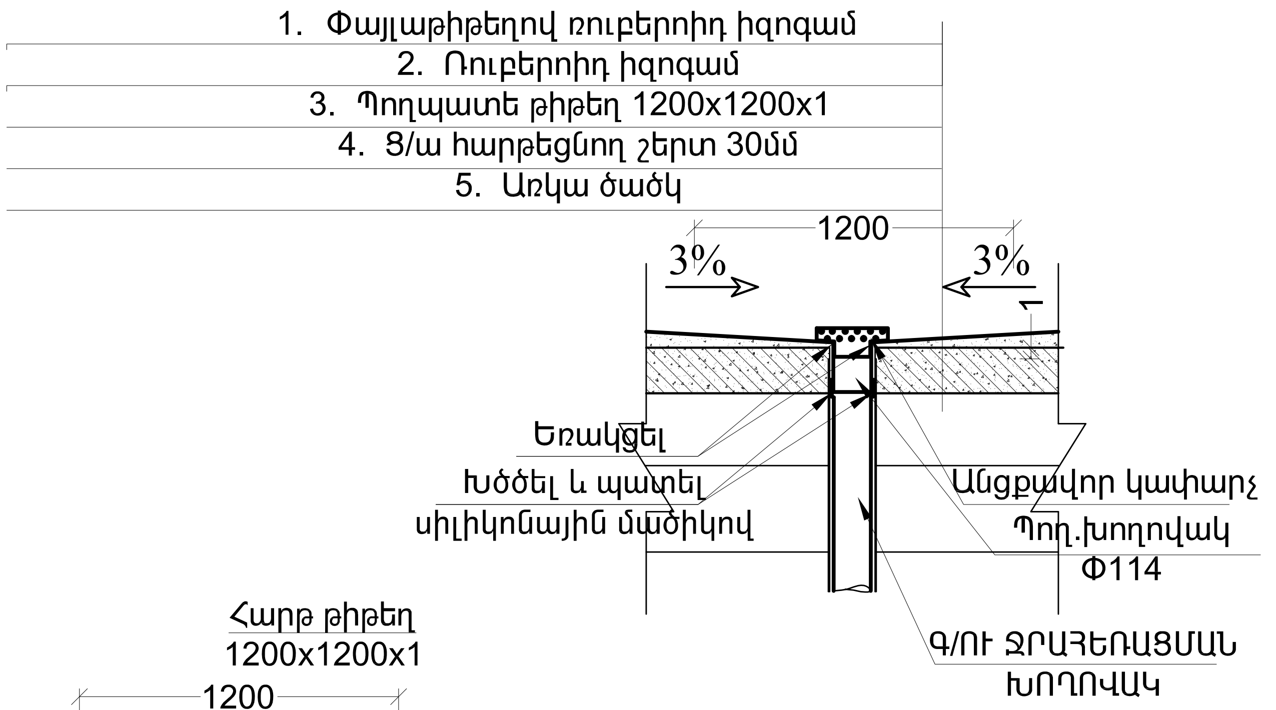

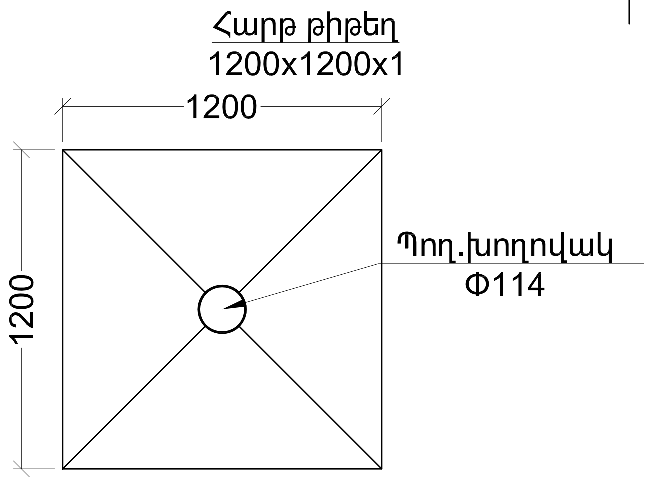

Հանգույց -3

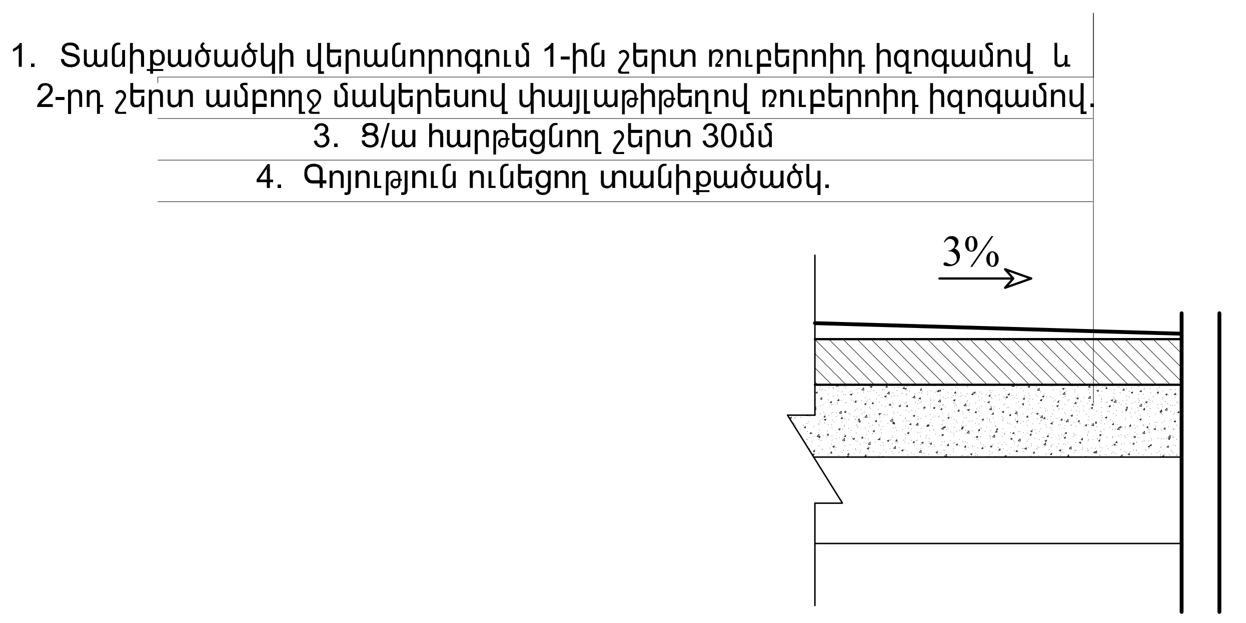

ՏՆՕՐԵՆ	Հ. ԳԱՍՊԱՐՅԱՆ		ՀՀ ԳԵՂԱՐՔՈՒՆԻՔԻ ՄԱՐԶԻ «ՄԱՐՏՈՒՆՈՒ ՀԻՎԱՆԴԱՆՈՑ» ՊՓԲԸ-Ի ՄԱՍՆԱՇԵՆՔԻ ՏԱՆԻՔԻ ԿԱՌՈՒՑՈՒՄ			
ՆԱԽԱԳԾՈՂ	Ն.ՍՏԵՓԱՆՅԱՆ		Հանգույցներ	ՓՈՒԼ	ԹԵՐԹ	ԹԵՐԹԵՐ
				ԱՆ	3	3
			Մ1:100	« ՌԵԳՈՒԼ » ՍՊԸ		

ԸՆԴՀԱՆՈՒՐ ՏՎՅԱԼՆԵՐ

ՀՀ Գեղարքունիքի մարզի «Մարտունու հիվանդանոց» ՊՓԲԸ-Ի մասնաշենքի տանիքի կառուցման աշխատանքների նախագիծը կատարված է համաձայն կնքված պայմանագրի, նախագծային առաջադրանքի, փաստացի ուսումնասիրության և չափագրության հիման վրա, ըստ ՀՀ – ումգործող ՇՆևԿ-ի.

Ըստ նախագծի նախատեսվում է.

- Տանիքածածկի տոլի քայքայված վերնաշերտի քանդում.
- Տանիքի ց/ա հարթեցուցիչ շերտի քանդում.
- Տանիք հարթեցնող շերտի կառուցում ց/ավազե շաղախով 30մմ.
- Տանիքածածկի վերանորոգում 1-ին շերտ ռուբերոիդ իզոգամով և 2-րդ շերտ ամբողջ մակերեսով փայլաթիթեղով ռուբերոիդ իզոգամով.
- Տանիքի ջրթափ հանգույցի տեղադրում պողպատյա խողովակից և թիթեղից.

Շինարարական աշխատանքներն իրականացնել համաձայն ՀՀ –ումգործողՇՆևԿ-ի, պահպանելով անվտանգության տեխնիկայի կանոնները: Շինարարության ժամանակ ծագած խնդիրները և առաջարկությունները քննարկել պատվիրատուի և նախագծի գլխավոր ճարտարագետի հետ:

Կազմեց` Հ. Գասպարյան

ՀՀ ԳԵՂԱՐՔՈՒՆԻՔԻ ՄԱՐԶԻ «ՄԱՐՏՈՒՆՈՒ ՀԻՎԱՆԴԱՆՈՑ» ՊՓԲԸ-Ի ՄԱՍՆԱՇԵՆՔԻ ՏԱՆԻՔԻ ԿԱՌՈՒՑՈՒՄ

ԱՇԽԱՏԱՆՔՆԵՐԻ ԾԱՎԱԼՆԵՐԻ ԱՄՓՈՓԱԳԻՐ

h/h	Աշխատանքների և ծախսերի անվանումը	Չափի միավոր	Քանակը
1	2	3	4
1	Տանիքածածկի տոլի քայքայված վերնաշերտի քանդում	100 մ^2	11,363
2	Տանիքի ց/ա հարթեցուցիչ շերտի քանդում	100մ^2	11,363
3	Տանիք հարթեցնող շերտի կառուցում ց/ավազե շաղախով 30մմ	մ2	1 136,3
4	Տանիքածածկի վերանորոգում 1-ին շերտ ռուբերոիդ իզոգամով և 2-րդ շերտ ամբողջ մակերեսով փայլաթիթեղով ռուբերոիդ իզոգամով	100 մ^2	11,363
5	Պարապետի ալյումինե թիթեղյա ծածկույթի ապամոնտաժում և վերատեղադրում պատերի երկկողմանի ձևավորմամբ	100 գմ	0,764
6	Շին.աղբի հավաքում և դուրս բերում տարածքից	տն	102,27
7	Շին.աղբի բարձում ինքնաթ. էքսկավատ.	1000մ^3	0,057
8	Տեղափոխում 5կմ	տն	102,27
9	Տանիքի ջրթափ հանգույցի տեղադրում պողպատյա խողովակից և թիթեղից	տն	0,03
10	Ցանց ջրթափ հանգույցի վրա	մ2	0,50
11	Պողպատե թիթեղ 1մմ	մ2	2,88
12	Պողպատե խողովակ Ф133մմ	մ	0,70

Կազմեց՝ Հ. Գասպարյան

«ՌԵԳՈՒԼ» ՍՊԸ

ՀՀԳեղարքունիքի մարզ, գ. Կարմիրգյուղ հեռ. (077) 000 867
РА Марз Гегаркуник,с.Кармиргюх тел. (077) 000 867
RA Marz Gegharkunik,v.Karmirgyukh tel. (077) 000 867

ՀՀ ԳԵՂԱՐՔՈՒՆԻՔԻ ՄԱՐԶԻ «ՄԱՐՏՈՒՆՈՒ ՀԻՎԱՆԴԱՆՈՑ» ՊՓԲԸ-Ի ՄԱՍՆԱՇԵՆՔԻ ՏԱՆԻՔԻ ԿԱՌՈՒՑՈՒՄ

<u>ԱՇԽԱՏԱՆՔԱՅԻՆ ՆԱԽԱԳԻԾ</u>

ՊԵՏԱԿԱՆ ԼԻՑԵՆԶԻԱ

ՊԼ- 13941 ՔԱՂԱՔԱՇԻՆԱԿԱՆ ՓԱՍՏԱԹՂԹԵՐԻ ՄՇԱԿՈՒՄ ԵՎ ՓՈՐՁԱՔՆՆՈՒԹՅՈՒՆ
ԼՆ - 13941- 01 ԲՆԱԿԵԼԻ ՀԱՍԱՐԱԿԱԿԱՆ ԵՎ ԱՐՏԱԴՐԱԿԱՆ

ՊԱՏՎԵՐ՝

ԿԱՏԱՐՈՂ՝
«ՌԵԳՈՒԼ» ՍՊԸ
ՏՆՕՐԵՆ՝ Հ. ԳԱՍՊԱՐՅԱՆ

ԳԱՎԱՌ 2016 թ